COMPONENTISTICA FERROVIARIA

TUBAZIONE OLIO CON COMPENSATORE

F.lli BIGARAN
TECNOLOGIE MECCANICHE FERROVIARIE

CODICE: 309956000

IMPIEGO D'USO: E404 - FRECCIAROSSA

TUBAZIONE OLIO CON COMPENSATORE

Materiale: AISI 304

Pressione di collaudo: 5 bar

Flange: a disegno con rigatura fonica

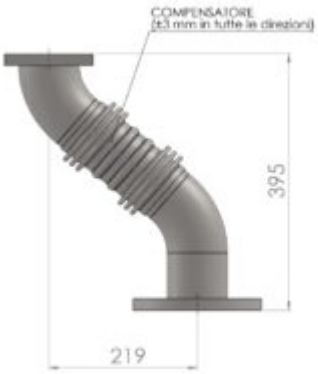

Disegno

Dettaglio

F.lli BIGARAN S.r.l.
Via dell'industria, 51 (Z.I. D3) - 15121 Alessandria
tel. +39 0131 34.68.83 - fax +39 0131 34.20.03 - info@fratellibigaran.com - www.fratellibigaran.com